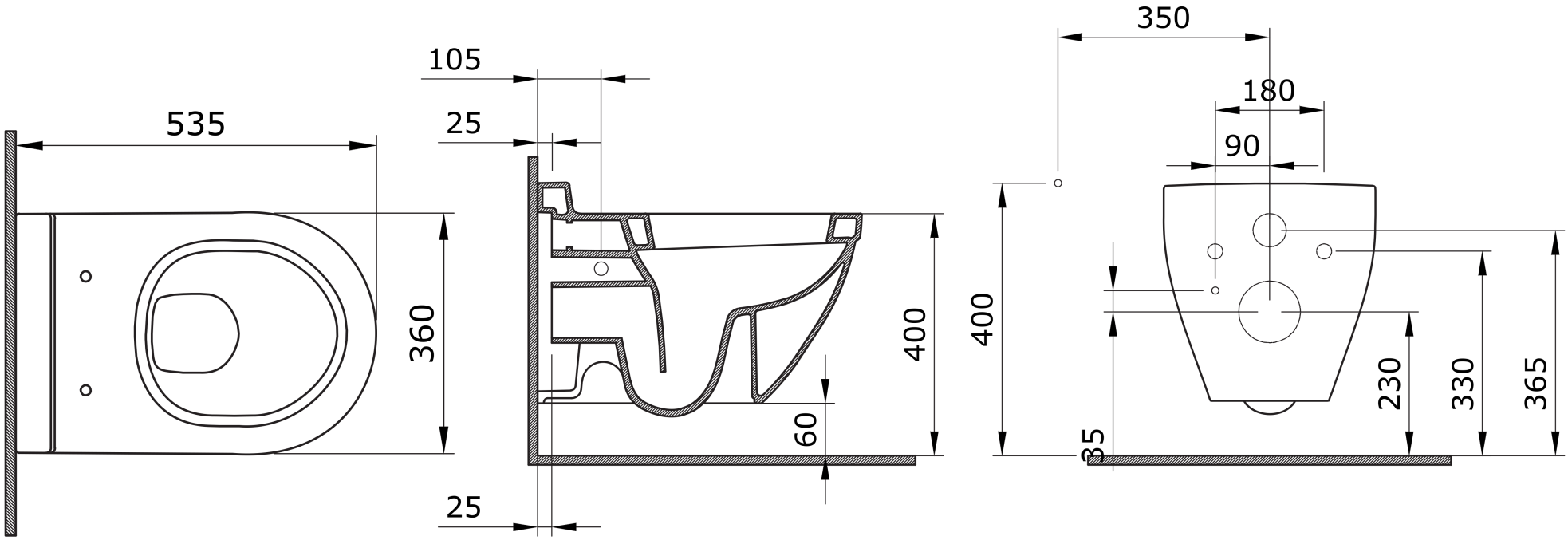
535
360
105
25
25
400
60
350
180
90
400
35
230
330
365