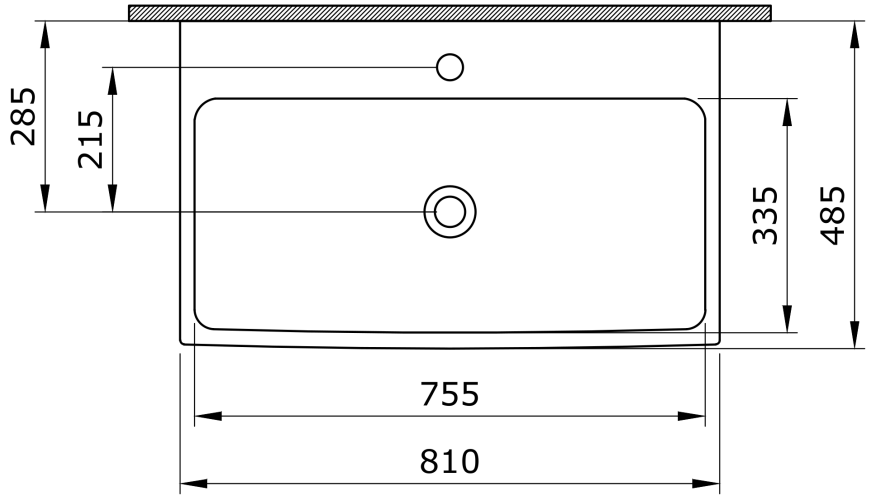
285
215
335
485
755
810

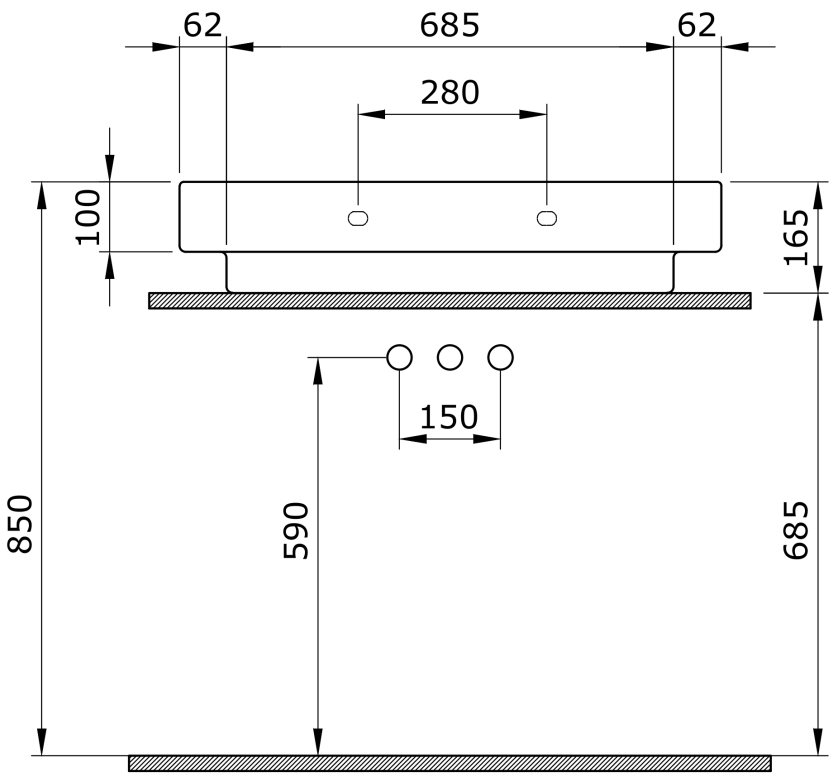
62
685
62
280
100
165
150
850
590
685

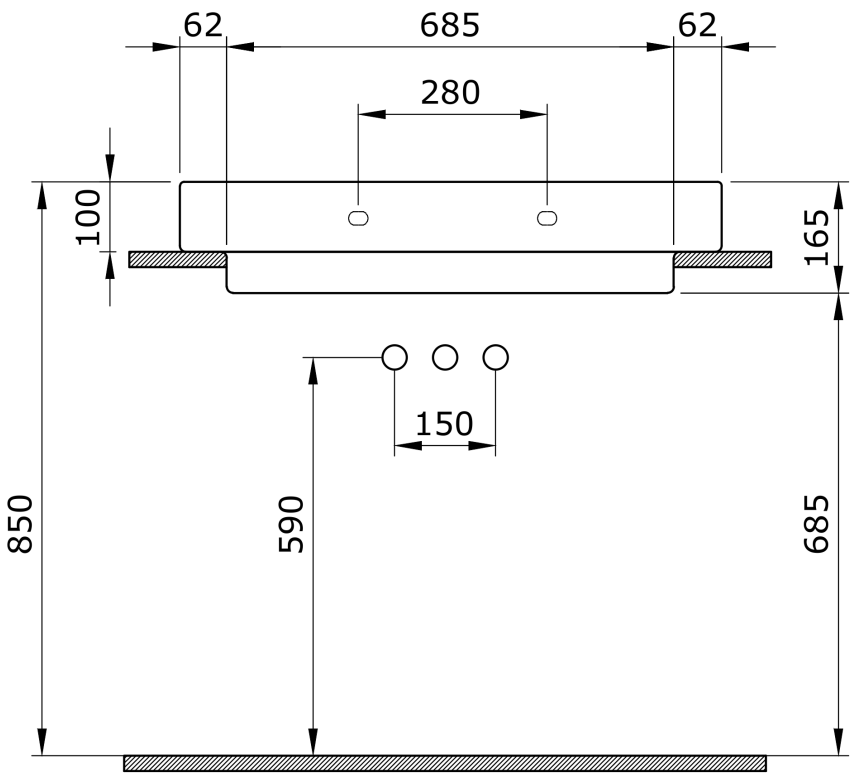
62
685
62
280
100
165
150
850
590
685