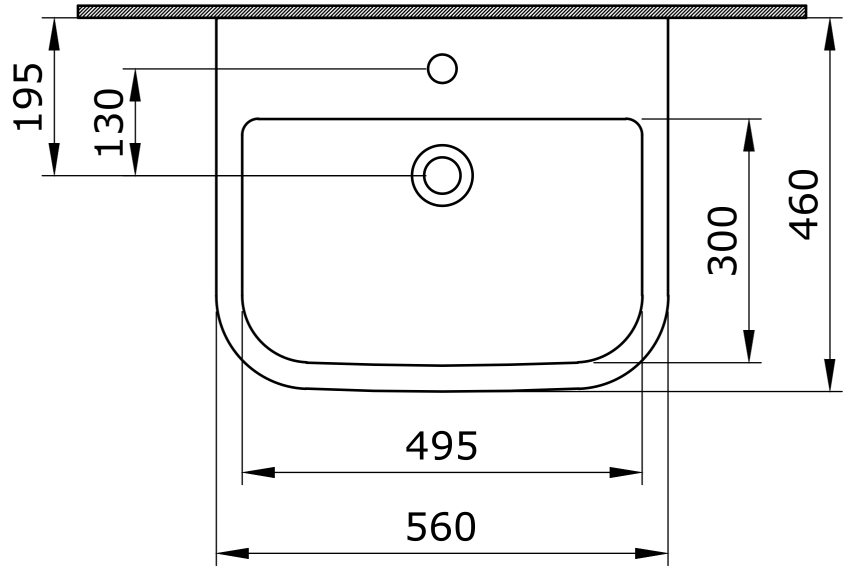
195
130
300
460
495
560

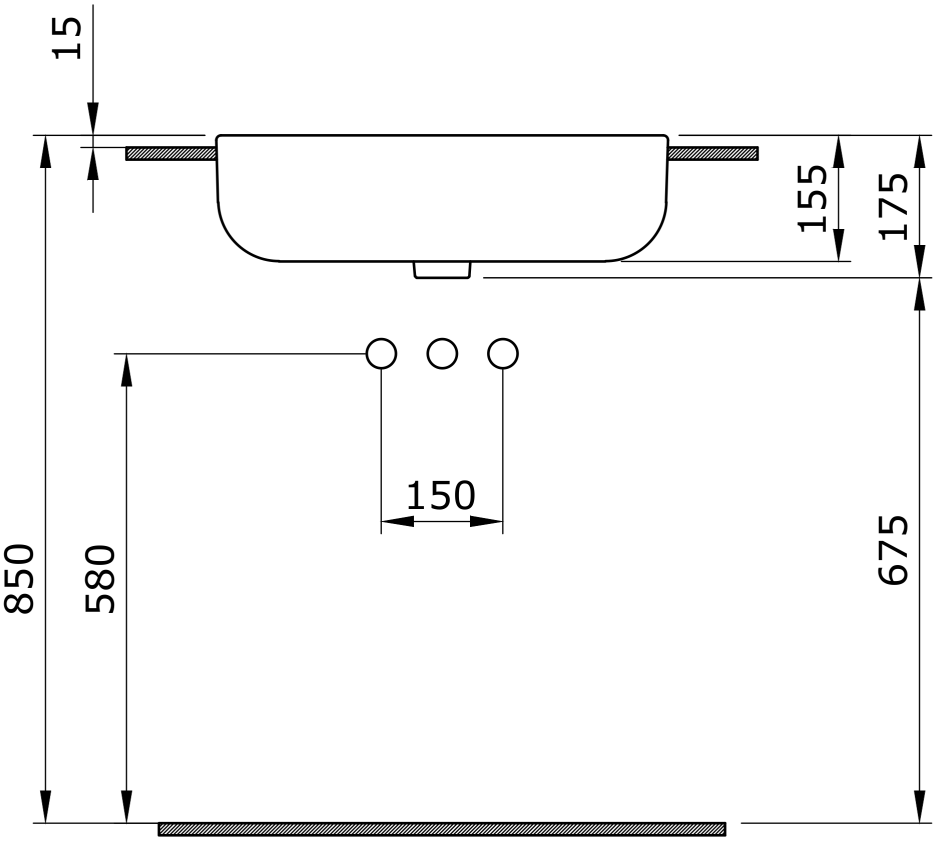
15
155
175
150
850
580
675